2024年7月21日現在

お出かけマップ
宇治市

宇治 かしこいクルマの使い方を考えるプロジェクト

問い合わせ先
宇治市都市整備部
交通政策課
TEL.0774-20-8727

この地図は、国土地理院長の承認を得て、同院発行の数値地図25000（地図画像）を複製したものである。（承認番号　平25情複、第940号）

凡例
↓方向のみ停車のバス停

JR六地蔵駅・京阪六地蔵駅

京阪宇治駅

JR宇治駅

近鉄大久保駅・JR新田駅

◎お出かけマップとは
公共交通網を表したものです。

▲至 醍醐バスターミナル方面
▲至 京都橋大学
▲至 京都駅八条口方面
▲至 醍醐寺前・山科駅方面
◀至 丹波橋駅東
◀至 竹田駅
京阪淀駅方面
▲至 竹田方面
◀至 京阪中書島・久御山方面
◀至 京阪淀・久御山方面
▼至 宮ノ谷
▼至 維中前・工業団地方面
○ゆうゆうの里

小栗栖 / 小栗栖団地 / 大受団地 / 一言寺 / 合場川 / 石田駅 / 武田総合病院 / 山ノ下 / 石田団地 / 石田 / 日野西川頻 / 石田南 / なごみの里病院北 / なごみの里病院 / 畑町 / 東町 / 新六地蔵橋 / 京都橋高校 / 伊賀 / 桃山南口 / 伊賀団地 / 桃陵団地前 / 観月橋北詰 / 江戸町 / 観月橋 / 中書島 / 京阪中書島 / 京阪中書島・伏見港公園 / 向島 / 近鉄バス / 丸町東 / 丸町 / 藤ノ木町 / 藤ノ木南 / 四ツ谷池 / 鷹場町東 / 二ノ丸西 / センター北 / 上島 / 清水町北 / 二ノ丸北 / 清水町西 / 二ノ丸 / センター前 / 清水町 / 二ノ丸中 / 上島南 / 向島駅前 / 上島西 / 二ノ丸小学校前 / 京都文教前 / 目川 / 大川原 / 槇島コミセン / 徳洲会病院 / 三軒家 / 小倉 / 近鉄小倉 / ニンテンドーミュージアム / 新六地蔵 / JR六地蔵北口 / JR六地蔵 / 町並 / 御園 / 幼稚園前 / 中住宅 / 御蔵山参道 / 西住宅 / 御蔵山 / 平尾南 / 木幡小学校 / 金草原 / 東御蔵山 / 東御蔵山中央 / 東宇治高校 / 頼政道 / JR黄檗駅 / 黄檗公園 / 平野町 / 羽戸山3丁目 / 二番割 / 菟道高校 / 羽戸山2丁目 / 黄檗台 / 隼上り / 森本 / 谷下り / 門前 / 三室戸 / 菟道荒槙 / 明星町北口 / 三室戸小学校前 / 宇治明星園 / 明星町1丁目 / 明星町2丁目 / 明星町3丁目 / 明星町東口 / 京阪宇治駅 / 宇治橋西詰 / JR宇治駅 / 総合庁舎前 / 宇治市役所 / 西町 / 琵琶台口 / 城南荘前 / 琵琶台3丁目 / 宇治文化センター / 琵琶台1丁目 / 琵琶台2丁目 / 神明 / 小根尾 / 太陽が丘ゲート前 / 白川峠 / 太陽が丘西ゲート前 / 植物公園 / 立命館宇治高校 / 太陽が丘 / 尖山 / 宇治友が丘 / 寺山台東 / 寺山台 / 広野町宮谷 / 大久保小学校 / JR新田駅南口 / 大竹 / JR新田駅 / 宇治支援学校 / 近鉄大久保 / 日産車体前 / 緑ケ原口 / 緑ケ原 / 栄町 / 新成田 / 西栄町 / 久御山団地 / 久御山団地南 / 久御山団地口 / 林

京阪宇治線 / 桃山南口 / 観月橋 / 中書島 / 向島 / 木幡 / 黄檗 / 三室戸 / 宇治 / 小倉 / 伊勢田 / 近鉄京都線 / JR奈良線 / JR小倉 / 新田 / 大久保

中書島駅：19・20・22・南3・南8 / 24・24A / 6 / 25・ / 81 / 19・20・22・南3
81（一部）・20（一部）・22（一部）・南3（一部）・南8（南行のみ）
南8 / 6
直通9 / 6 / 直通9・11・22・22A・12・13・18
10・10A / 10・10A / 10・10A・10B / 10A・10B / 58A / 240・240A・250・250A・220
3 / 6 / 直通9・22・22A / 12・13 / 12・13 / 12・13・18 / 12・13・18 / 11 / 12・13・18
109・103・250・250A / 109・103・250・250A / 103・250・250A / 103・250・250A・40・40A / 40・40A
64 / 64・21・21D・27・44・45・240・240A・250・250A・180・180B・182・184・186・40・40A / 21・21D・27 / 180・180B・182・184・186・40・40A / 44・45 / 180・180B・182・184・186
25・26B / 25・26・26B / 22C / 21・21D・27 / 45・180B・240・240A・250・250A / 240・240A・250・250A / 240・240A・250・250A / 240A・250A / 220
21・21A・21D・24 / 25・26・26B・21・21A・21D・22C

0　0.5　1km

バスの乗り方

乗車時（後扉から）

降車時（前扉から）

運賃の支払い方法

支払い方法	乗車時	降車時
現金	整理券が出ている場合は取る	整理券とともに運賃を運賃投入口に入れる
	※お釣りが出ないため、あらかじめ車内の両替機で両替をしてください（紙幣は、千円のみ）	
ICカード	カードリーダーにカードをかざす	カードリーダーにカードをかざす
	※残金が足りない場合は、現金で支払えます	

ICカード

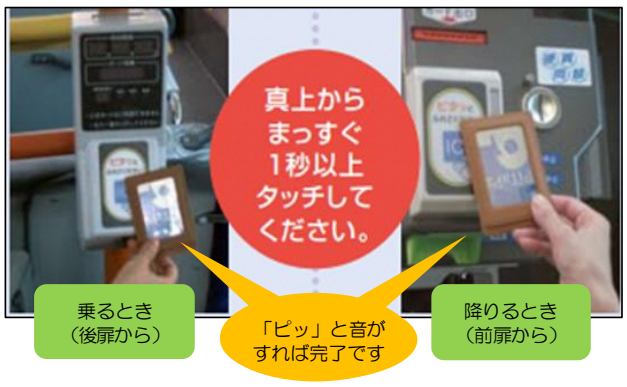

※整理券を取る必要はありません。

京都京阪バス㈱の場合

	PiTaPa	ICOCA
支払い方法	後払い	事前入金
利用エリア	宇治市内の京都京阪バス㈱全エリアでご利用できます。	

※詳細につきましては、各交通事業者のＨＰをご参照ください。

※この「お出かけマップ」にある全路線において、以下のICカードもご利用できます。
Kitaca、PASMO、Suica、manaca、TOICA、はやかけん、nimoca、SUGOCA

上記のほか、SMART ICOCA、モバイルSuica、モバイルPASMO もご利用いただけます。

宇治市内ではこんなバスが走っています☆

クルマ以外の交通手段の利用を考える

クルマは確かに便利な乗り物ですが、
「環境」や「健康」（ダイエット）を考えると、
あまりに頼りすぎるのは、「かしこい選択」とは言えないかもしれません。

もちろん、ライフスタイルを、大きく変えることは難しいかもしれませんが、
無理なく出来そうなことが、1つ、2つ、あるかもしれません。

是非一度、普段の暮らしを思い出しながら、
次のような事ができるかどうかを、考えてみませんか？

方法1：休日の「クルマでお出かけ」以外の過ごし方を考えてみる。

1. クルマの代わりに、電車やバス、徒歩や自転車で遊びに行ける場所を考える。
2. 近くの公園やお寺・神社まで、お弁当でももって、ゆっくり歩いて行ったり、自転車で行ったりする。
3. クルマで食事に出かける代わりに、家族全員で楽しく料理を作り、自宅でゆっくり過ごす。

方法2：「クルマ以外」で「買い物」に出かけられるか、考えてみる。

1. クルマの代わりに、「健康的」に自転車でお買い物をする。
2. 「郊外」にクルマで買い物に出かける代わりに、おしゃれをして、河原町や四条などに電車やバスで出かける。
3. 「郊外のショッピングセンター」でまとめ買い」の代わりに、「近くのお店に、ちょくちょく徒歩や自転車で買い物」というライフスタイルを考える。

方法3：「クルマ以外」で「通勤・通学」ができるか、考えてみる。

1. 「自転車」で通勤・通学ができるかどうか、考える。
2. 「電車・バス」での通勤・通学を、考える。

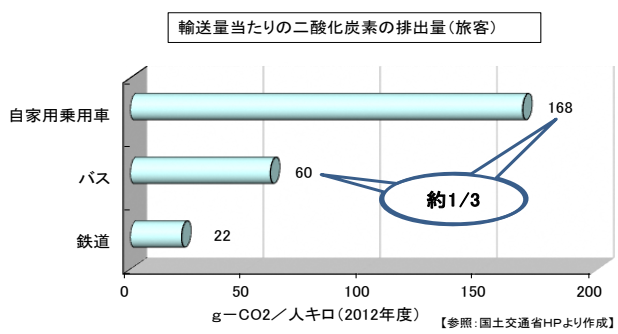

出典：かしこいクルマの使い方を考えるプロジェクト京都

京阪グループのバスナビ！
バス利用がさらに便利に！
最寄りのバス停を入力すると、
バスのダイヤ等の詳細
こちらのＱＲコード
「バスナビ」
でご確認ください☆

調べ方

① 時刻表・のりばを調べる を押す

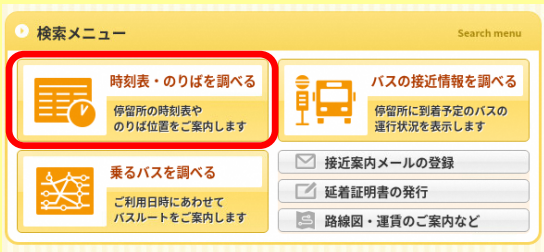

② 乗りたいバス停を入力する

③ 検索ボタンを押す

④ 行先の表示ボタンを押す

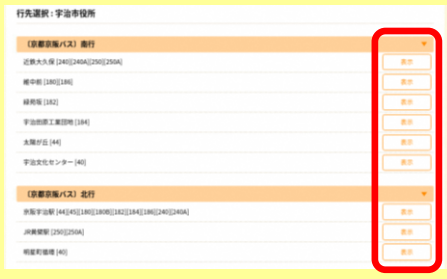

※「バスの接近情報を調べる」でバスの現在地を確認することもできます。

2021年10月1日改訂版

宇治・大久保 バス

地区定期券

京阪宇治駅 近鉄大久保を中心とした地区定期券のご案内

とってもお得な定期券！

230円区間	通勤定期			通学定期		通学学期定期		
	1ヶ月	3ヶ月	6ヶ月	1ヶ月	3ヶ月	1学期	2学期	3学期
	¥9,660	¥27,530	¥52,160	¥8,280	¥23,600	¥28,430	¥30,220	¥21,530

宇治地区 適用範囲

宇治地区定期券で右図のバス停すべて乗降自由です。

例えば…
京阪宇治駅～宇治市役所をご利用の場合、宇治地区定期券ご購入でその図すべての範囲でご利用いただけます。

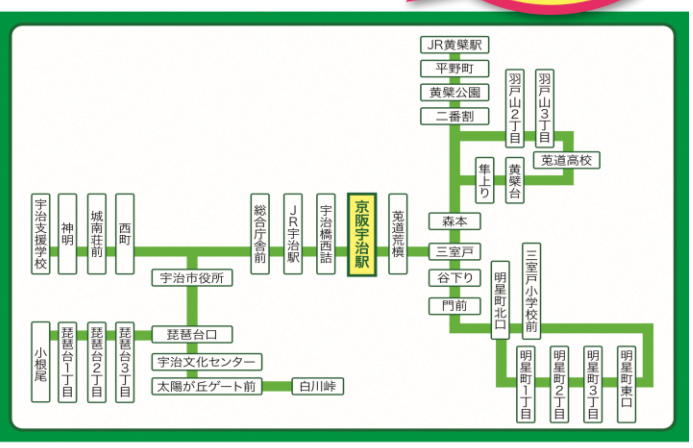

大久保地区 適用範囲

大久保地区定期券で右図のバス停すべて乗降自由です。

例えば…
近鉄大久保～総合庁舎前をご利用の場合大久保地区定期券ご購入で右の図すべての範囲でご利用いただけます。

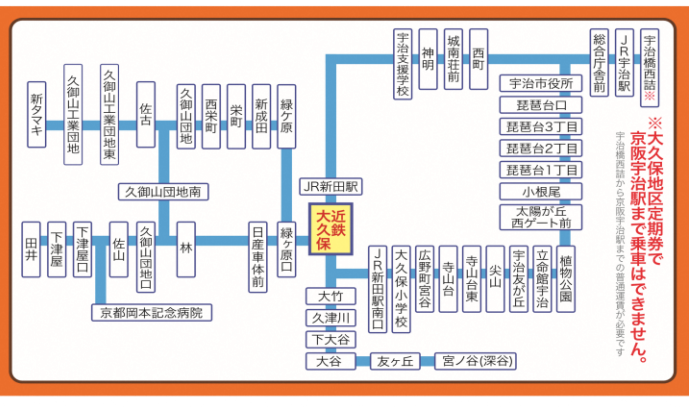

※大久保地区定期券で京阪宇治駅まで乗車はできません。
宇治橋西詰から京阪宇治駅までの普通運賃が必要です

KEIHAN 京都京阪バス

お問合先 京都京阪バス(株)……本社業務課：075-981-8800
……八幡営業所：075-972-0501